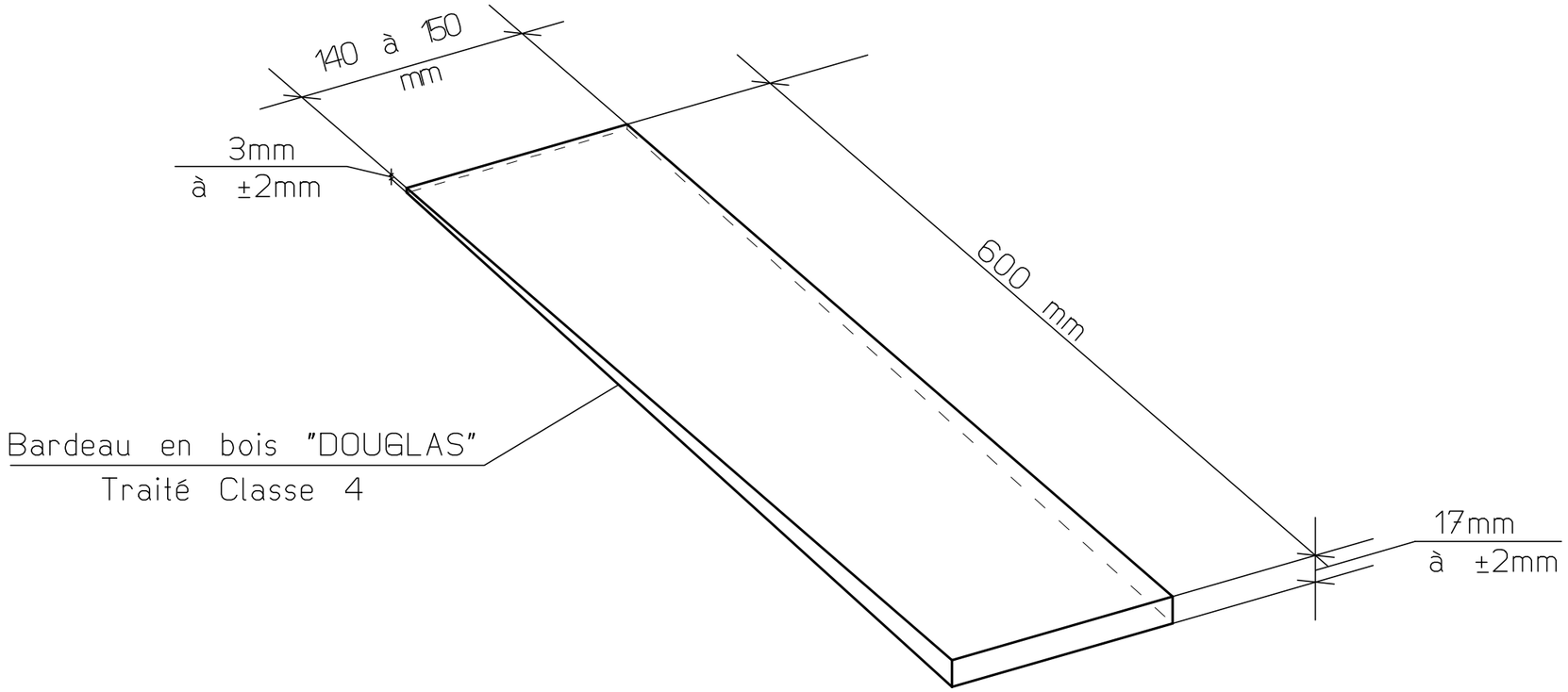

BATITECH

TUILES DE BOIS

Tahiti Tuiles

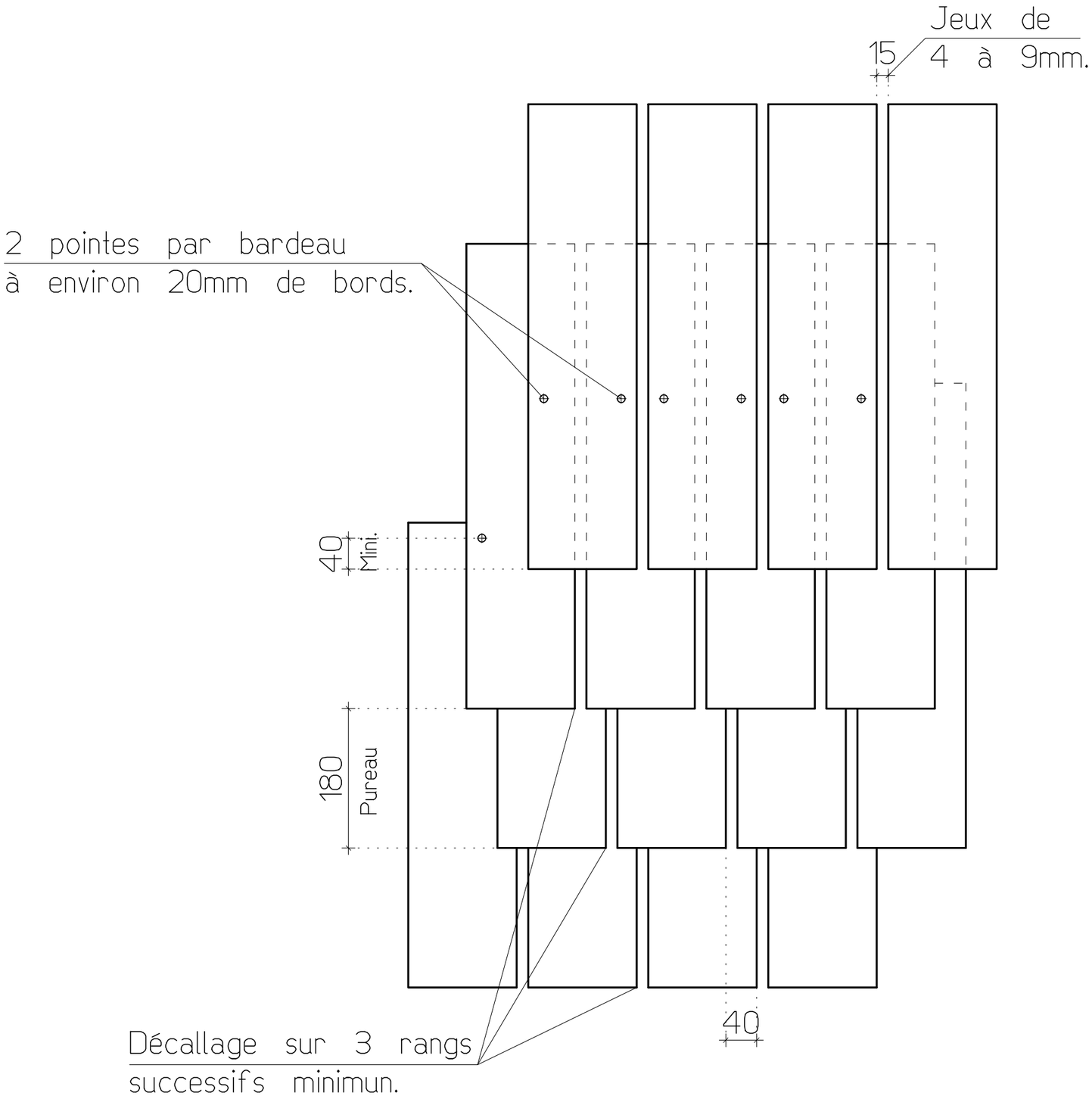

BATITECH

DISPOSITION DES TUILES DE BOIS

Tahiti Tuiles

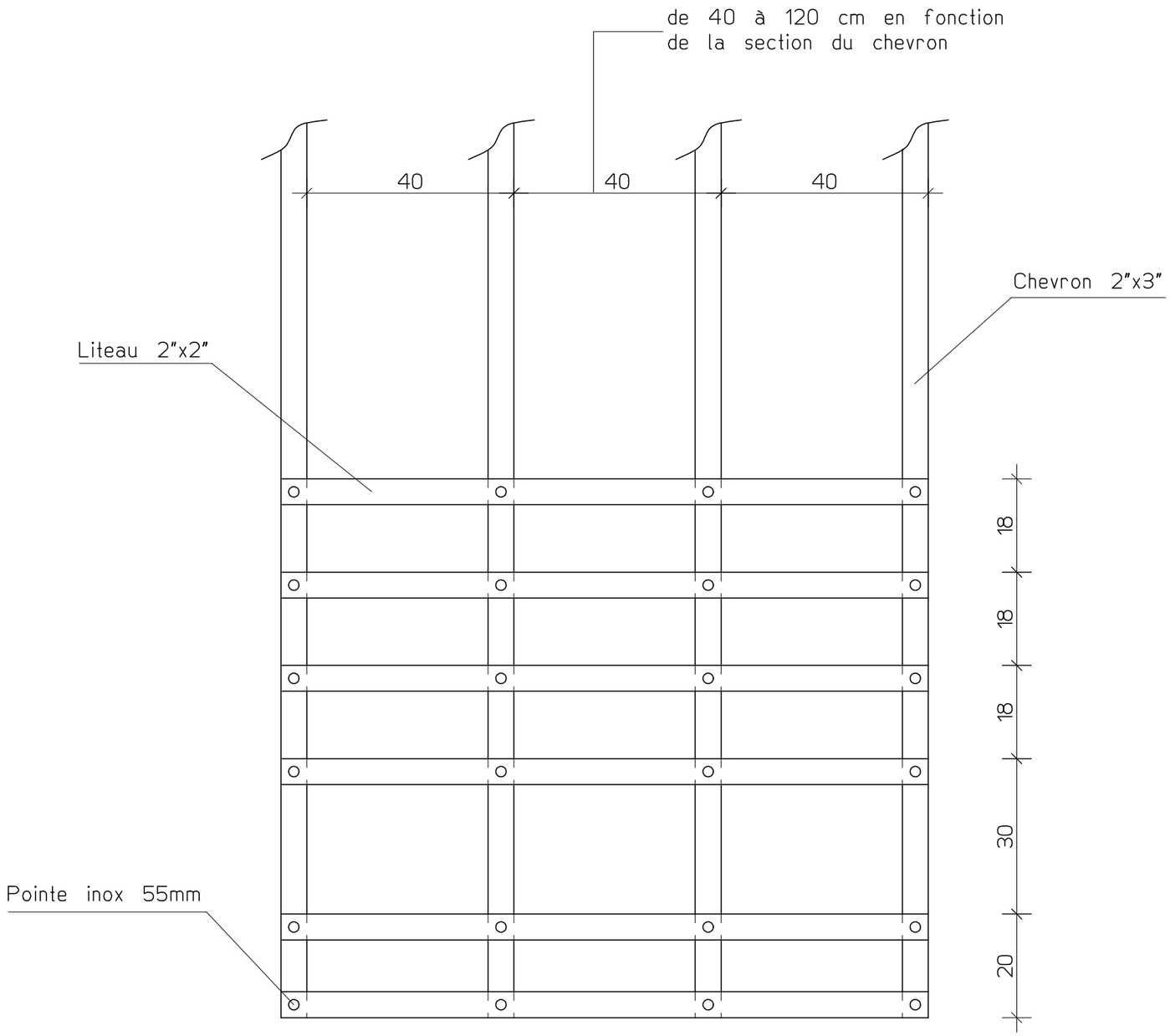

BATITECH

POSE DES LITEAUX POUR TUILES DE BOIS

Tahiti Tuiles

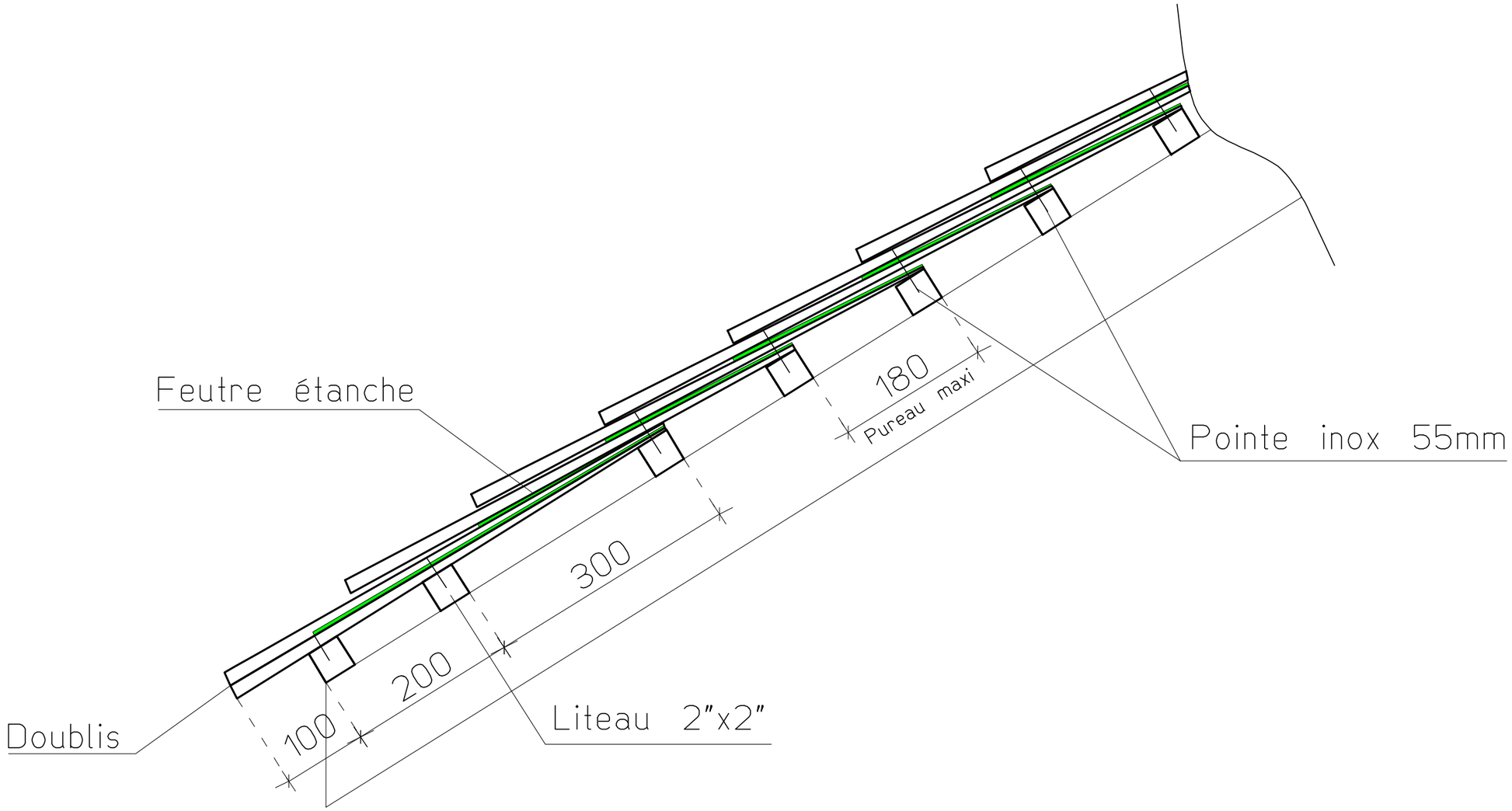

BATITECH

DEPART de POSE des TUILES de BOIS

Tahiti Tuiles

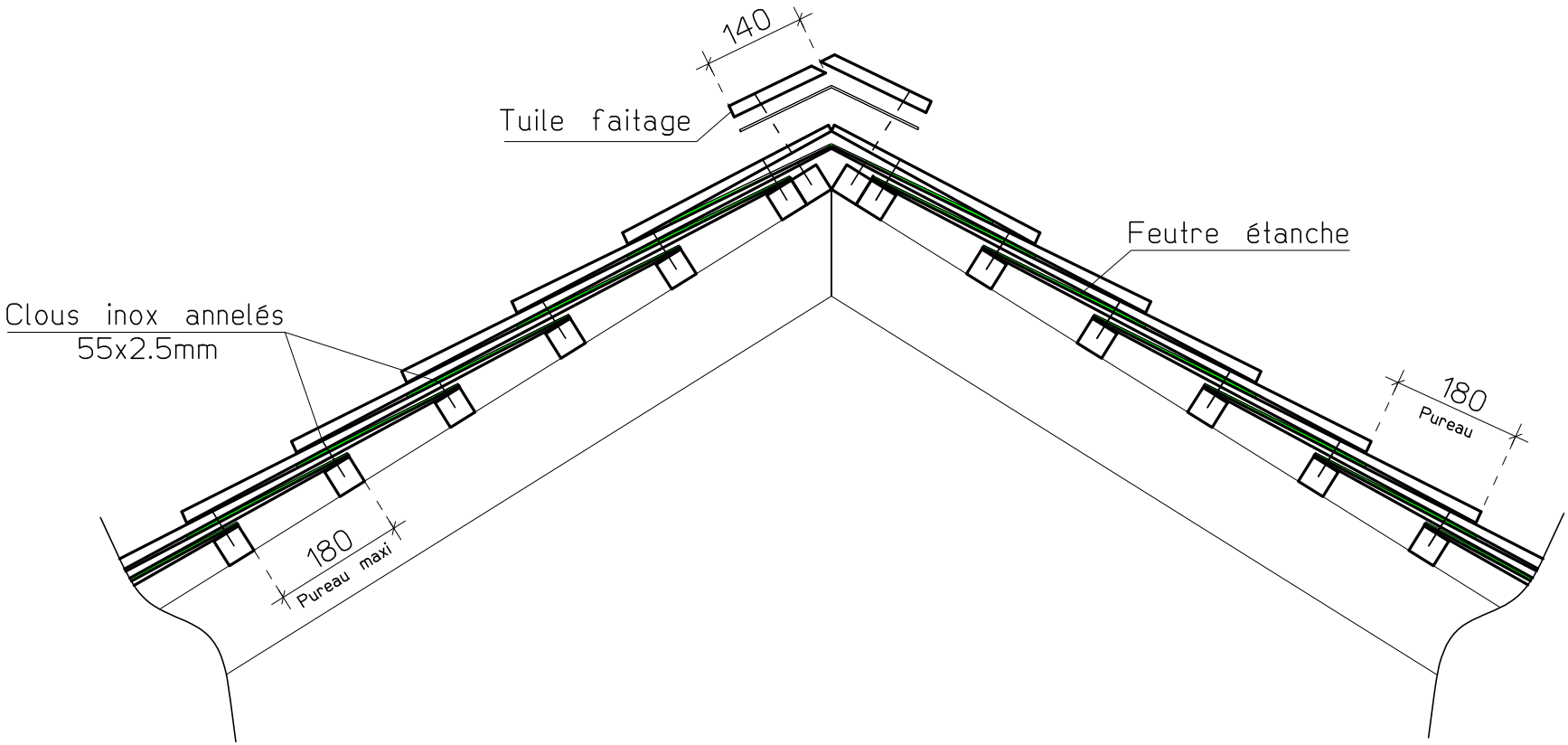

BATITECH

FAITIERE EN TUILES DE BOIS

Tahiti Tuiles

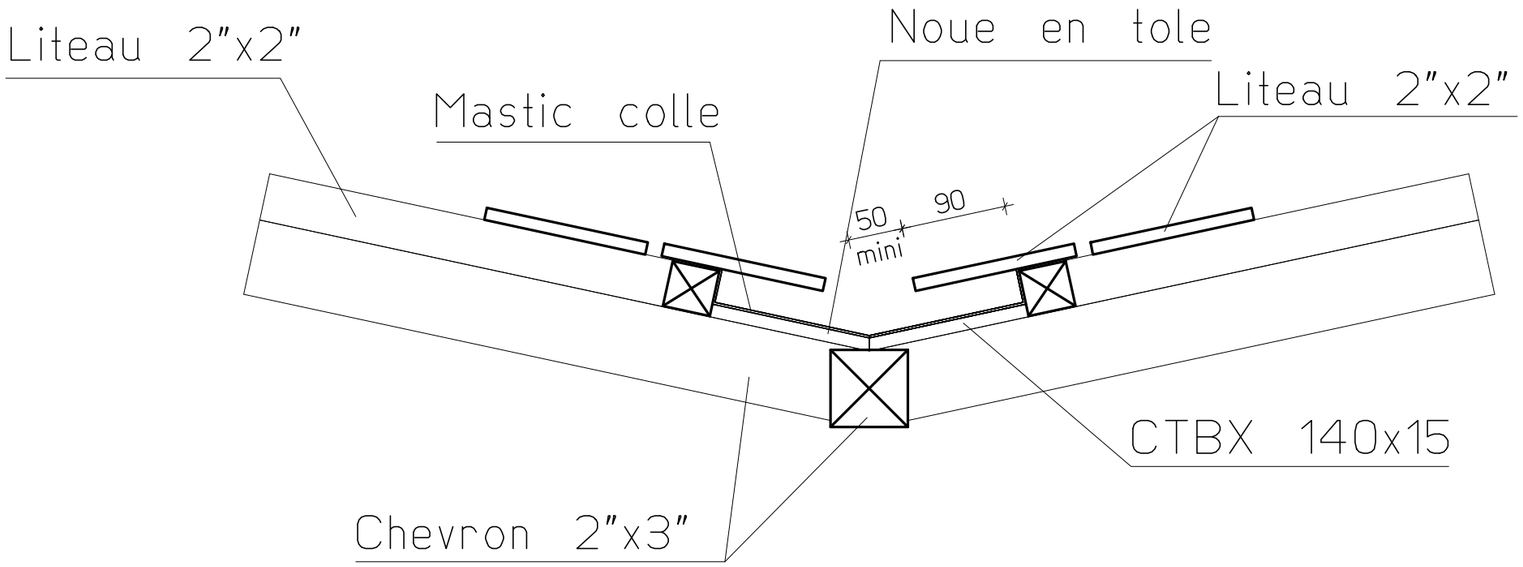

Noue en tole

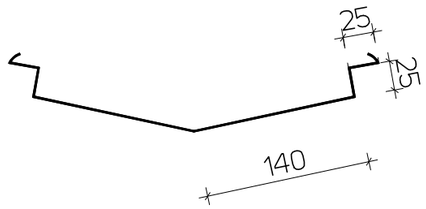

BATITECH

LES NOUES

Tahiti Tuiles